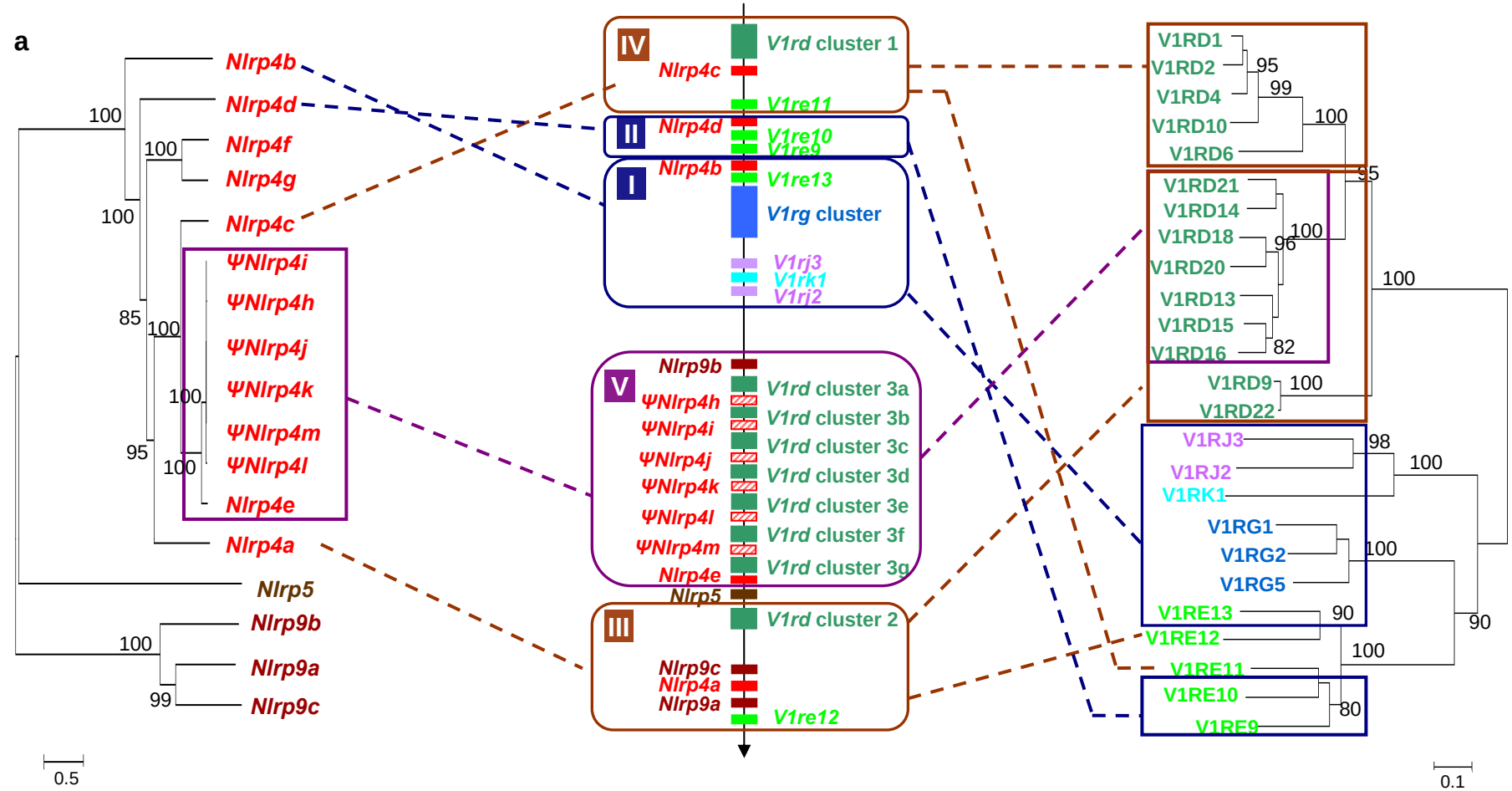
a
Nlrp4b
Nlrp4d
Nlrp4f
Nlrp4g
Nlrp4c
ΨNlrp4i
ΨNlrp4h
ΨNlrp4j
ΨNlrp4k
ΨNlrp4m
ΨNlrp4l
Nlrp4e
Nlrp4a
Nlrp5
Nlrp9b
Nlrp9a
Nlrp9c
100
100
100
85
100
100
95
100
100
99
0.5
IV
V1rd cluster 1
Nlrp4c
V1re11
II
Nlrp4d
V1re10
V1re9
I
Nlrp4b
V1re13
V1rg cluster
V1rj3
V1rk1
V1rj2
V
Nlrp9b
V1rd cluster 3a
ΨNlrp4h
V1rd cluster 3b
ΨNlrp4i
V1rd cluster 3c
ΨNlrp4j
V1rd cluster 3d
ΨNlrp4k
V1rd cluster 3e
ΨNlrp4l
V1rd cluster 3f
ΨNlrp4m
V1rd cluster 3g
Nlrp4e
Nlrp5
III
V1rd cluster 2
Nlrp9c
Nlrp4a
Nlrp9a
V1re12
V1RD1
V1RD2
V1RD4
V1RD10
V1RD6
95
99
100
95
V1RD21
V1RD14
V1RD18
V1RD20
V1RD13
V1RD15
V1RD16
100
96
82
100
V1RD9
V1RD22
100
V1RJ3
V1RJ2
V1RK1
98
100
V1RG1
V1RG2
V1RG5
100
V1RE13
V1RE12
V1RE11
V1RE10
V1RE9
90
100
80
90
0.1

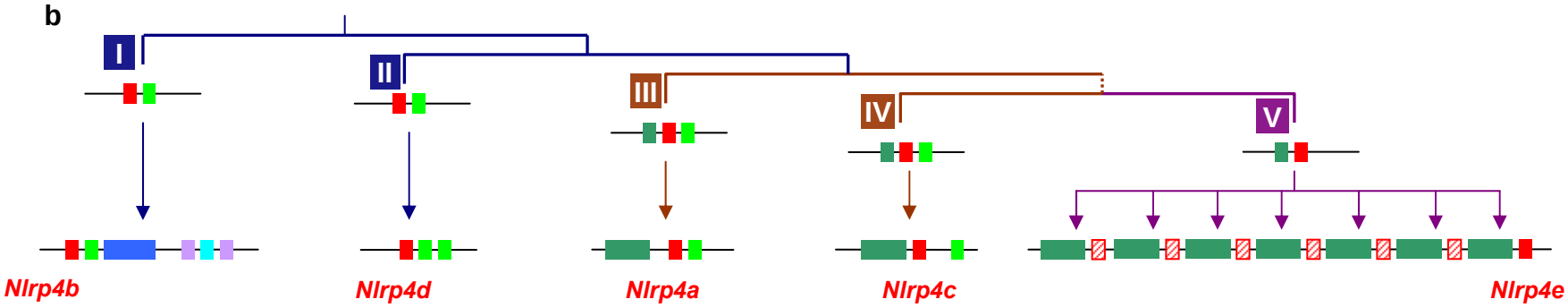
b
I
II
III
IV
V
Nlrp4b
Nlrp4d
Nlrp4a
Nlrp4c
Nlrp4e