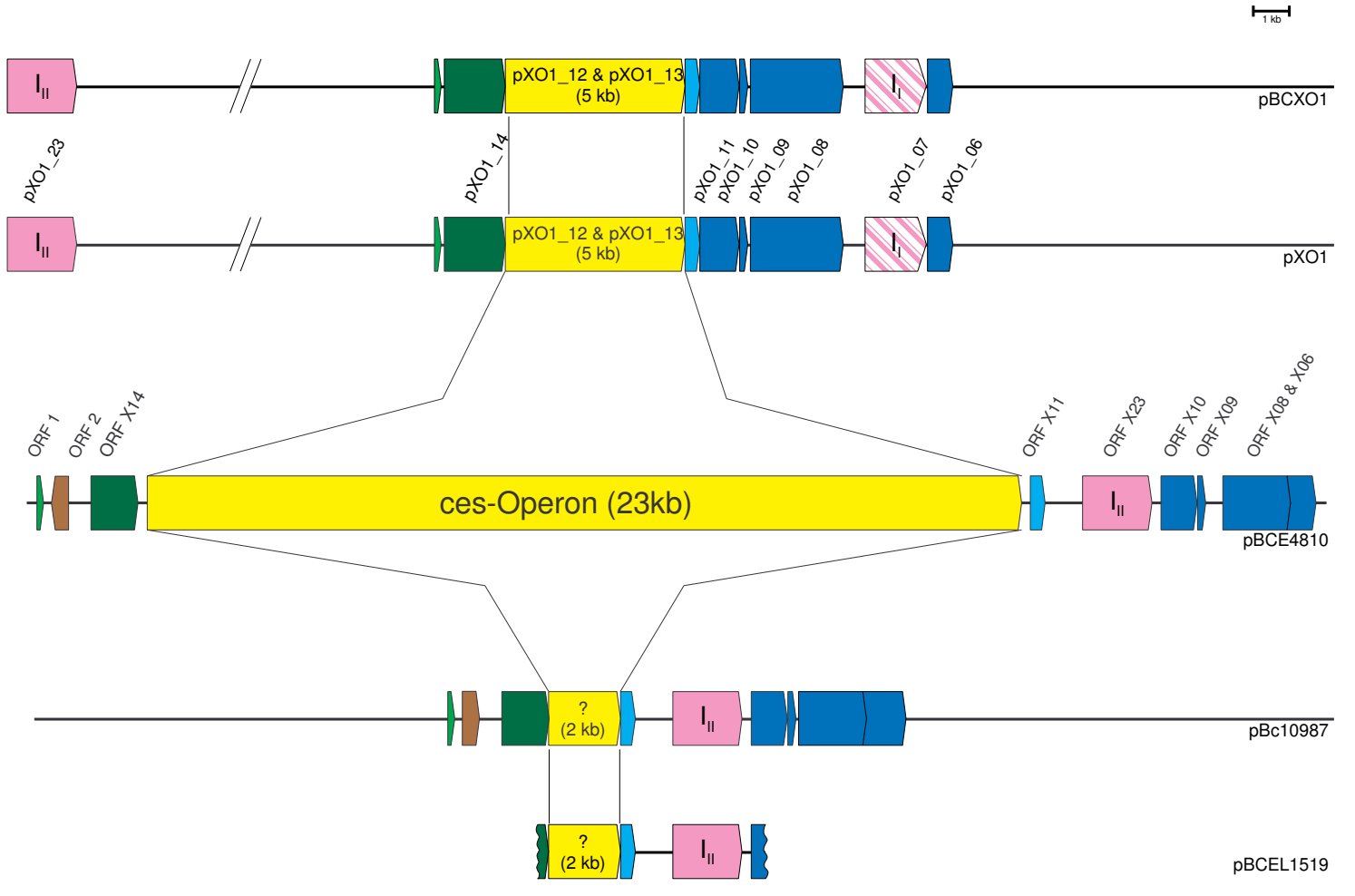
1 kb
pBCXO1
pXO1_12 & pXO1_13
(5 kb)
pXO1_23
pXO1_14
pXO1_11
pXO1_10
pXO1_09
pXO1_08
pXO1_07
pXO1_06
pXO1
ORF 1
ORF 2
ORF X14
ces-Operon (23kb)
ORF X11
ORF X23
ORF X10
ORF X09
ORF X08 & X06
pBCE4810
?
(2 kb)
pBc10987
pBCEL1519