BUIT-CA01

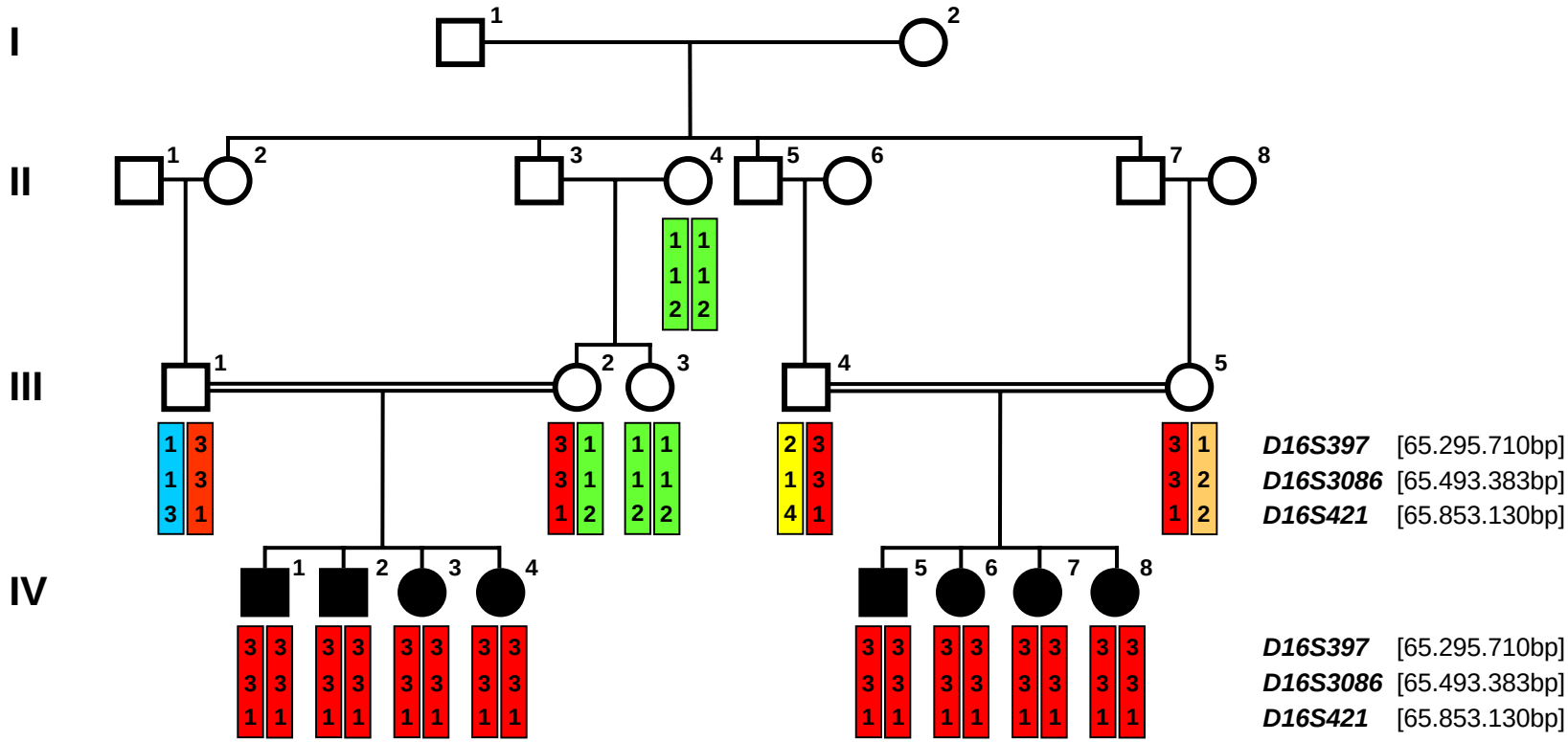
I
II
III
IV
D16S397 [65.295.710bp]
D16S3086 [65.493.383bp]
D16S421 [65.853.130bp]
D16S397 [65.295.710bp]
D16S3086 [65.493.383bp]
D16S421 [65.853.130bp]

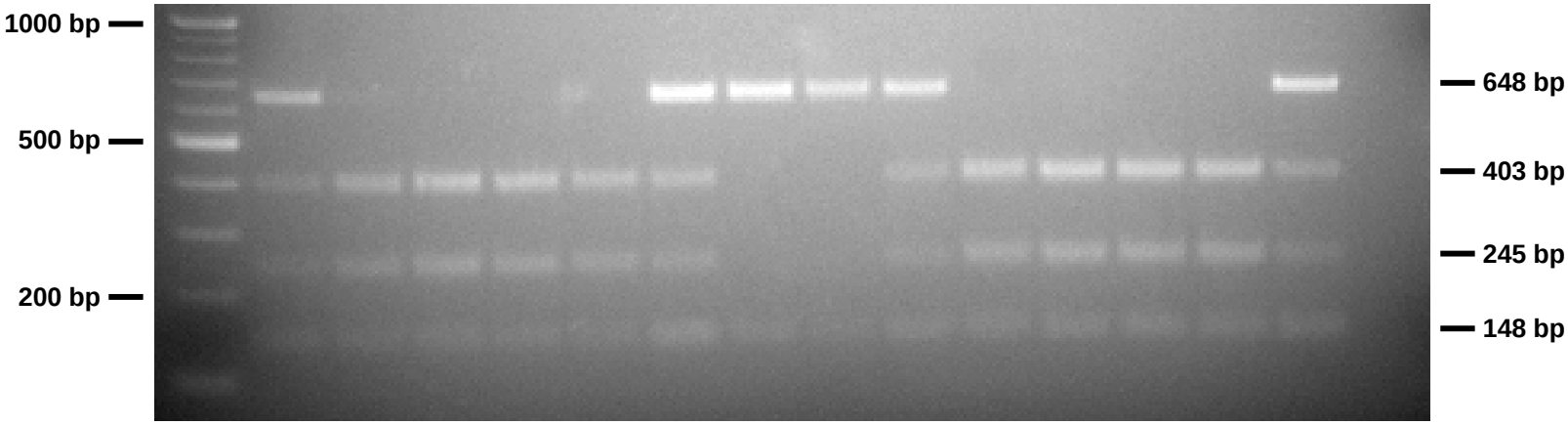
1000 bp
500 bp
200 bp
648 bp
403 bp
245 bp
148 bp
M
III:1
IV:1
IV:2
IV:3
IV:4
III:2
III:3
II:4
III:4
IV:5
IV:6
IV:7
IV:8
III:5
H2O